Model NSR66-PR İpli Acil Durdurma Şalterleri

Özellikler

NSR66-PR İpli acil durdurma şalteri konveyörün yanlış hizalanması durumunda konveyörü alarma geçirmek ve kapatmak amacı ile tasarlanmıştır.Ağır şartlara dayanıklı olması,uzun vadede güvenilir ve çoğu endüstriyel uygulamalara uygun olmasını sağlar.Ürünlerde kullanılan mikro switch VDE tarafından onaylanmıştır.Tüm ürünler CE standartlarına uygun üretilmektedir. Rusya pazarı için EAC standartlarını karşılamaktadır.NSR66-PR Acil durum yada bakım onarım çalışmaları esnasında konveyör sistemlerinin durdurulması amacıyla tasarlanmıştır. Çelik halat üzerine güç uygulandığında aktuatör kolu döner ve alarm pozisyonda kolu kilitleyip SPDT mikro switchlere basar ve sistemin devre dışı kalmasını sağlar.Ürün üzerinde mevcut olan reset koluna basmak ve kola aşağı yönde baskı uygulamak suretiyle switch resetlenebilir.İpli bant kaydı şalterleri yürüyüş yolu üzerine ya da konveyör parçalarının taşındığı güzergah üzerinde personelin erişim sağlayabileceği herhangi bir yere monte edilebilir.

Switch,çelik güvenlik halatı ile switch kolu ile dışarıdaki bir nokta arasına bağlanır,switch kolu üzerinde bulunan ilk delikten bağlandığında 6,80kg ikinci delikten bağlandığında 11,34 kg güç uygulamak suretiyle kol alarm pozisyonuna geçer.Çelik halat switch deliklerinden geçirildikten sonra bir klemens vasıtasıyla sabitlenerek halatın switchten ayrılarak çıkmasına engel olunur. Aynı işlem kol tarafında olduğu gibi halatın sabitlendiği diğer noktada da yapılır.Çelik halatın sarkmasını önleme amacıyla switch kolu ve diğer bağlantı noktası arasına her 3 metrede bir delikli civata kullanılır.Switchler arasındaki mesafe, kablonun genişlemesine ve kordonun kablo standartları arasında sarkmalar yapmasına neden olacak ortam sıcaklığındaki değişikliklere bağlıdır. 60°C sıcaklığa göre normal aralık, eğimli konveyörlerde maksimum 45 m ve yatay konveyörlerde 60 m'dir.Her ne kadar iç ortamlar 90 m kadar olsada, sıradışı ve zorlu ortamlarda 30 m olmalıdır.

Teknik Özellikleri

- Gövde : Alüminyum Döküm NEMA-4
- Mikro Switch Değerleri : 15A @ 115-230 VAC, 30 VDC
- Çıkış Sinyali : (2) SPDT (Alarm, Kapatma)
- Kablo Girişi : 2xM25
- Haraket Açısı : 25°
- Sıcaklık Derecesi : -42° - +80°C
- Montaj Yapısı : Çift taraflı kullanım için uygundur.
- Koruma Sınıfı : IP67
- Garanti Süresi : 36 Ay

Seçenekler
- Sinyal Lambası
- Manuel Kilitleme
- Ayarlanabilir Açı

Güvenlik Onayları

Elektriksel Güvenlik	IEC 60204-1: 2005-10
	IEC 60947-1: 2004-03
Mekanik Güvenlik	IEC 60204-1: 2005-10
Fonksiyonel Güvenlik	IEC 60204-1: 2005-10
Dış mekan/Gürültü/Titreşim	IEC 60529: 2001-02
Sertifika	CE

Uygulamalar

Vinç, Kepçe ve Çekme Halatlarında	Gemi Yükleme / Boşaltma Sistemleri
Konvansiyonel Konveyör Bantları	Geri Dönüşüm ve Depolama Sistemleri
Pistonlu Konveyörler	Paletli Konveyörler
Shuttle Konveyörler	Ağır Hizmet Uygulamaları
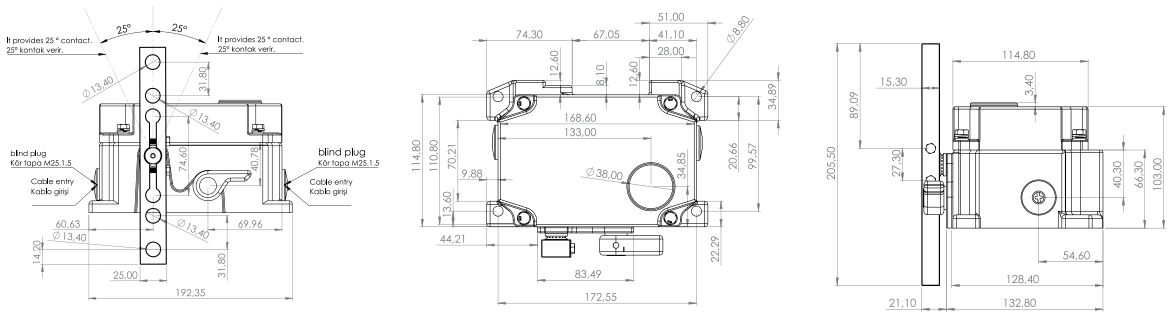
Teknik Çizim